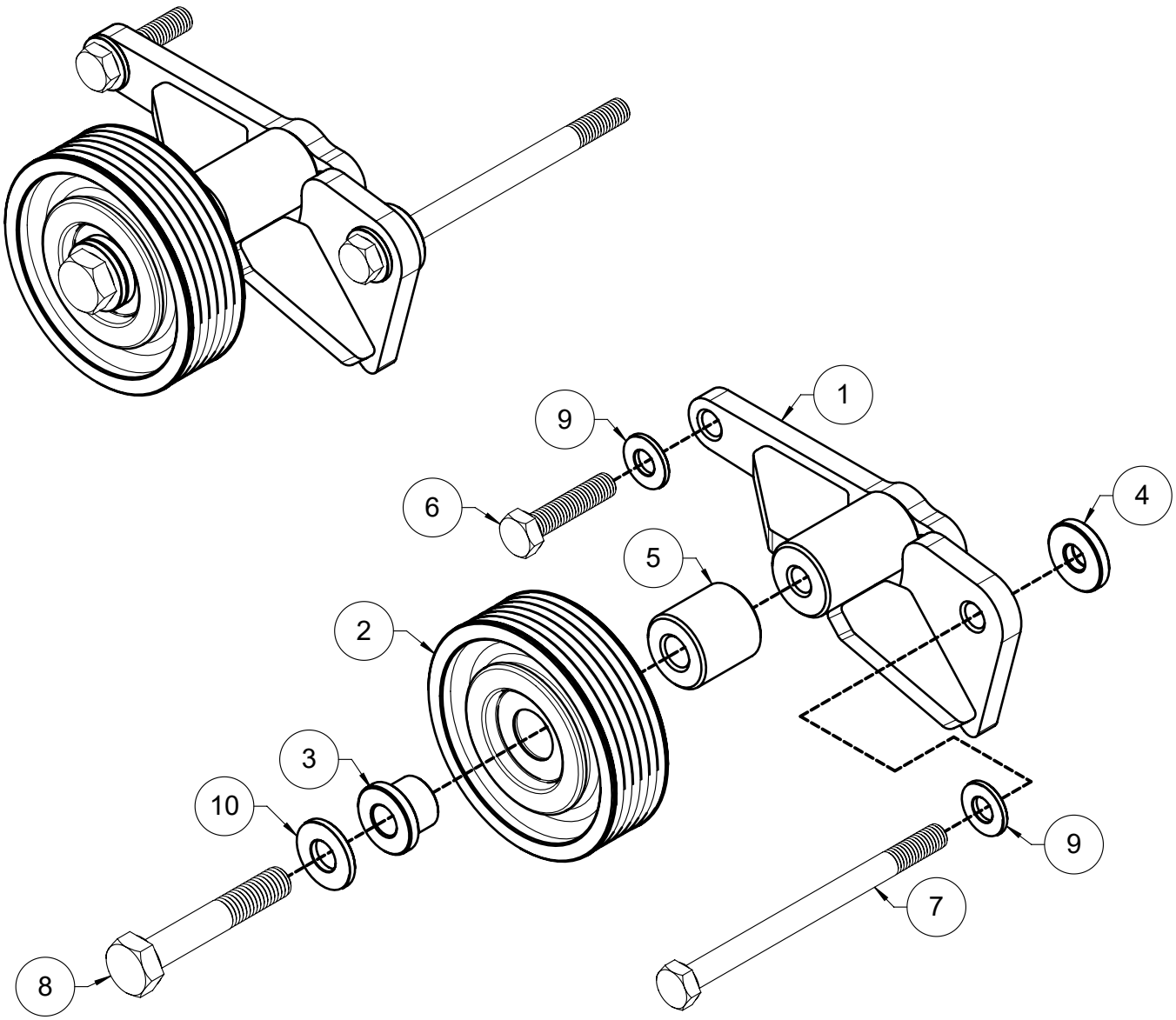

Pos	Q.tà	Codice	Descrizione
1	1	RE3C.060-010	Staffa di Supporto per Puleggia PV
2	1	PMV.24.6.80-000	Puleggia Metallica L=24 Poly-V 6K D=80 con Schermo
3	1	DCG.C.10.17	Distanziale con Guida Cilindrico 17 - Foro 10
4	1	DIS-238-H4	Distanziale De=23 Di=8.5 Altezza 4 mm
5	1	DIS-2510-H25.5	Distanziale De=25 Di=10.5 Altezza 25.5 mm
6	1	TE-M8x35-UNI5739-8.8-Zn	Vite TE T.F. Passo Normale UNI 5739 - 8.8 - Zincata
7	1	TE-M8x110-UNI5737-8.8-Zn	Vite TE P.F. Passo Normale UNI 5737 - 8.8 - Zincata
8	1	TE-M10x60-UNI5737-8.8-Zn	Vite TE P.F. Passo Normale UNI 5737 - 8.8 - Zincata
9	2	REL-8-WA	Rondella Elastica per Viti M8 Speciale WA
10	1	REL-10-WA	Rondella Elastica per Viti M10 Speciale WA

N°	Revisione	Sigla

Peso Stimato	1.26 kg.	Disegnatore :	CR
Tolleranza Generale Secondo Norma ISO 2768		Fine	Media m Grossolana

Data	Scala	Trattamento	Materiale	CODICE	Rev.
26/01/2020	1 : 2			RE3C.060-020	0

Descrizione :

Supporto Puleggia PV

WEST air CON

Disegno di Proprietà della WEST Aircon S.r.l. - Senza autorizzazione della stessa , il presente disegno non potrà essere utilizzato per la costruzione del disegno rappresentato , ne venire comunicato a terzi o riprodotto . La WEST Aircon tutelerà i propri Diritti a rigore di Legge .

A 4